Downloaded from www.vandenborre.be

MARQUE: PROLINE

REFERENCE: TTR 109

CODIC: 4078586MM

Downloaded from www.vandenborre.be

PROLINE

TTR 109
TTR 10 PRO A+

RÉFRIGÉRATEUR SOUS PLAN (55cm) COMPARTIMENT ****
55 CM UNDER COUNTER FRIDGE FREEZER ****
55 CM ONDERBOUW KOELKAST ****
55 CM FRIGORÍFICO BAJO MOSTRADOR CON CONGELADOR ****
55 CM LEDNIČKA S MRAZNIČKOU POD PULT ****
55 CM PODPULTOVÁ CHLADNIČKA S MRAZNIČKOU ****

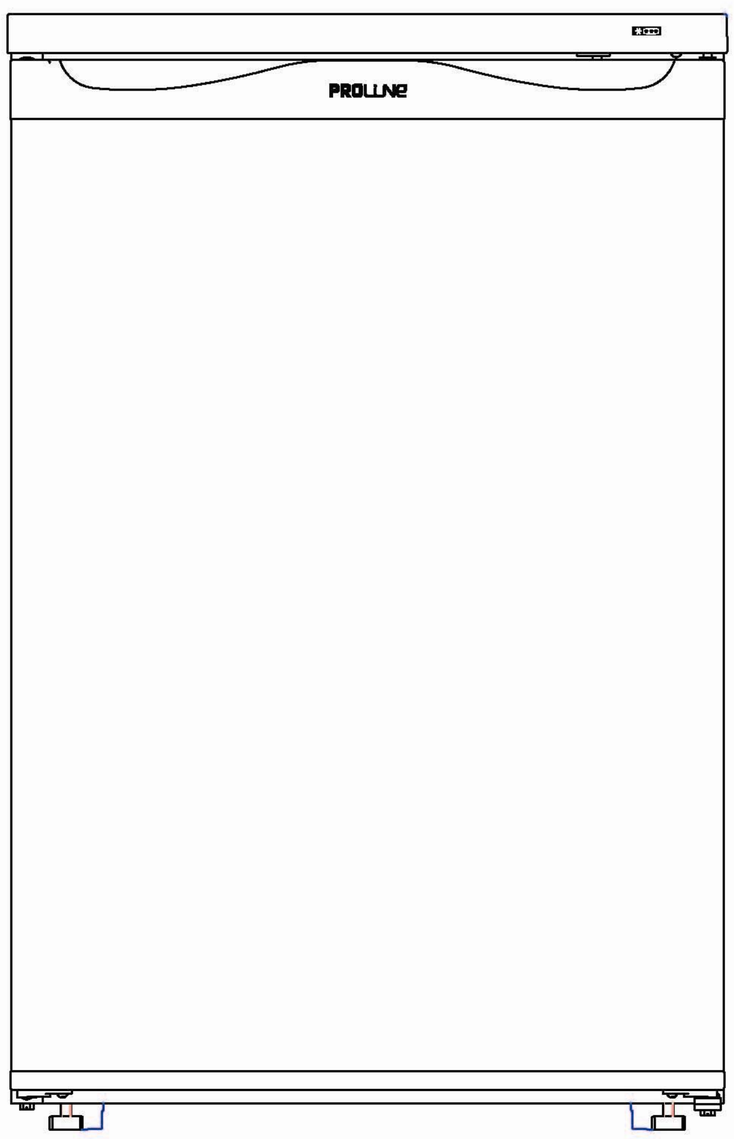

MANUEL D'UTILISATION
MANUAL DE INSTRUCCIONES
NÁVOD K OBSLUZE

OPERATING INSTRUCTIONS
ISTRUZIONI OPERATIVE
NÁVOD NA OBSLUHU

HANDLEIDING

Downloaded from www.vandenborre.be

TABLE DES MATIÈRES

ATTENTION 2
MISES EN GARDE IMPORTANTES 5
DESCRIPTION 6
INSTALLATION 6
UTILISATION 7
Réglage du thermostat 7
Achat de produits surgelés 8
Congélation de produits frais 8
Conservation de produits frais 8
Stockage des liquides 8
Conservation de produits surgelés 9
Fabrication de glaçons 9
Inversion du sens d'ouverture de la porte 9
Dégivrage du réfrigérateur 10
Dégivrage du congélateur 11
Bruit de l'appareil 11
Périodes d'inutilisation prolongée 11
Remarques concernant l'utilisation 13
NETTOYAGE ET ENTRETIEN 13
Changement de l'ampoule 14
DÉPANNAGE 14
MISE AU REBUT 14
SPÉCIFICATIONS 15

Downloaded from www.vandenborre.be

ATTENTION

- Cet appareil est destiné à un usage domestique uniquement. Toute utilisation autre que celle prévue pour cet appareil, ou pour une autre application que celle prévue, par exemple une application commerciale, est interdite.

- Si le câble d'alimentation est endommagé, il doit être remplacé par le fabricant, son service après vente ou des personnes de qualification similaire afin d'éviter un danger.

- Cet appareil peut être utilisé par des enfants agés de 8 ans et plus, par des personnes dont les capacités physiques, sensorielles ou mentales sont réduites ou des personnes dénuées d'expérience ou de connaissance, si elles ont pu bénéficier d'une surveillance ou d'instructions préalables concernant l'utilisation de l'appareil en toutes securité et avoir compris les dangers impliqués. Les enfants ne doivent pas jouer avec l'appareil. Le nettoyage et la maintenance ne doivent pas être réalisés par les enfants sans surveillance.

Downloaded from www.vandenborre.be

- ll convient de surveiller les enfants pour s’assurer qu’ils ne jouent pas avec l’appareil.

- Cet appareil ne doit pas être exposé à la pluie.

- MISE EN GARDE: Pour éviter tout risque dû à l'instabilité de l'appareil, celui-ci doit être fixé conformément aux instructions.

- MISE EN GARDE: Maintenir dégagées les ouvertures de ventilation dans l'enceinte de l'appareil ou dans la structure d'encastrement.

- MISE EN GARDE: Ne pas utiliser de dispositifs mécaniques ou autres moyens pour accélérer le processus de dégivrage autres que ceux recommandés par le fabricant.

- MISE EN GARDE: Ne pas endommager le circuit de réfrigération.

- MISE EN GARDE: Ne pas utiliser d'appareils électriques à l'intérieur du compartiment de stockage des denrées, à moins qu'ils ne soient du

Downloaded from www.vandenborre.be

type recommandé par le fabricant.

- Ne pas stocker dans cet appareil des substances explosives telles que des aérosols contenant des gaz propulseurs inflammables.

- MISE EN GARDE: Le système de réfrigération est sous haute pression. Ne pas y toucher. Contacter des services d'entretien qualifiés avant la mise au rebut.

- MISE EN GARDE: Le système contient un fluide frigorigène sous haute pression. Ne pas toucher au système. L'entretien doit être fait uniquement par des personnes qualifiées.

Downloaded from www.vandenborre.be

- MISE EN GARDE: Pour la fabrication de glaçons, utilisez uniquement de l'eau potable.

- INSTALLATION: N'INSTALLEZ PAS CET APPAREIL DANS DES PIECES TROP HUMIDES OU TROP FROIDES, TELLES QUE DES CONSTRUCTIONS ANNEXES, GARAGES ou CAVES.

- Ne congelez des aliments décongelés qu'après les avoir cuits, afin d'éliminer les bactéries nocives. Ne recongelez jamais des fruits de mer qui ont été décongelés.

- Installation et mise en service:L'appareil doit être installé sur le sol, sur une surface plane et horizontale en s'assurant que les ouvertures d'aération sont correctement dégagées.
  Ne jamais essayer de remplacer ou de réparer vous même une partie ou un composant de l'appareil, demandez de l'aide à un personnel professionnel et qualifié, si besoin.

- Manipulation:Toujours manipuler l'appareil avec soin afin d'éviter d'endommager celui-ci.

Downloaded from www.vandenborre.be

❖ MISE EN GARDE: Le système de réfrigération est sous haute pression. Ne pas y toucher. Contacter des services d'entretien qualifiés avant la mise au rebut.

MISES EN GARDE IMPORTANTES

❖ Si vous souhaitez vous débarrasser d'un vieux congélateur ou d'un vieux réfrigérateur comportant une serrure sur la porte, veillez à ce que celle-ci soit désactivée afin d'éviter que des enfants ne risquent de se retrouver enfermés à l'intérieur en jouant.

❖ Les anciens réfrigérateurs peuvent contenir des CFC qui détruisent la couche d'ozone; contactez le centre de traitement des déchets le plus près de chez vous pour plus de détails sur les procédures correctes de mise au rebut.

❖ Débranchez toujours l'appareil après usage et avant de le nettoyer. Enlevez tous les aliments avant de nettoyer l'appareil.

❖ Évitez de mettre des aliments trop volumineux, le fonctionnement de l'appareil risquerait d'être affecté.

❖ Faites extrêmement attention quand vous déplacez l'appareil.

❖ Pour éteindre l'appareil, tournez le bouton du thermostat à fond dans le sens contraire des aiguilles d'une montre jusqu'à OFF, puis débranchez l'appareil.

❖ Évitez de donner aux enfants des crèmes glacées ou des glaces à l'eau sortant juste du congélateur; la basse température risquerait de leur brûler les lèvres.

Downloaded from www.vandenborre.be

DESCRIPTION

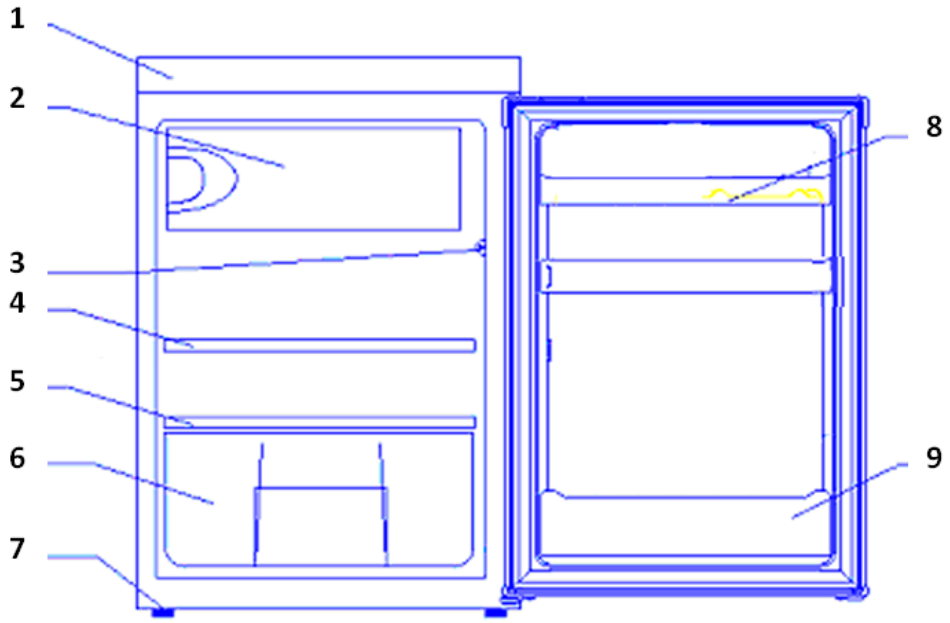

1. Panneau supérieur
2. Porte du congélateur
3. Thermostat/lampe
4. Étagère du réfrigérateur
5. Couvercle du bac à légumes
6. Bac à légumes
7. Pieds réglables
8. Porte-œufs
9. Porte-bouteilles

REMARQUE : Le design est susceptible d'être modifié sans préavis.

INSTALLATION

Mettez l'appareil en position puis attendez deux à trois heures avant de le mettre en marche pour la première fois, le temps que le système se mette en place. L'appareil ne doit pas être placé à proximité d'une source de chaleur (ex: cuisinière, chaudière, lumière directe du soleil etc.).

Afin de permettre une bonne ventilation, laissez un espace d'au moins 10cm au-dessus de l'appareil et de 10 cm sur les côtés et derrière. Cet appareil n'est pas conçu pour une installation encastrée.

L'appareil doit être installé sur une surface plane, solide et stable ; toute irrégularité du plancher doit être corrigée avant l'installation ; si l'appareil est légèrement bancal, ajustez la hauteur des pieds de devant.

REMARQUE: Si l'appareil est placé sur un tapis ou un revêtement de sol souple, réglez de nouveau les pieds avant une fois que l'appareil est stabilisé.

Downloaded from www.vandenborre.be

UTILISATION

- Cet appareil est conçu pour fonctionner dans une température ambiante située entre 16°C et 38°C. L'appareil ne peut pas fonctionner correctement en dehors de cette plage de température. Si la température ambiante est dépassée pendant une longue durée, la température dans le congélateur remontera au-dessus de -18°C et les aliments risquent de s'abîmer.

- Retirez tous les matériaux d'emballage de l'appareil. Lavez l'intérieur de l'appareil avec de l'eau tiède et du bicarbonate de soude (5ml pour 50 cl d'eau). Séchez bien l'appareil.

- Lors de la première utilisation du congélateur et après le dégivrage, mettez le thermostat sur le cran maximal au moins 2 heures avant de mettre les aliments, puis remettez-le en position normale.

- En cas de coupure de courant, n'ouvrez pas la porte. Les aliments surgelés ne devraient pas être affectés si la coupure dure moins de 12 heures. En cas de coupure plus longue, vérifiez les aliments et, le cas échéant, consommez-les immédiatement ou faites-les cuire avant de les recongeler.

Réglage du thermostat

La température du réfrigérateur se règle au moyen du bouton du thermostat situé à l'intérieur, en haut à droite. Pour régler le réfrigérateur plus froid, tournez le bouton du cran off (0) vers les nombres élevés. Le bouton peut être mis sur six crans de 1 à 7.

Plus le bouton est sur un chiffre élevé, plus la température est basse dans tous les compartiments de l'appareil.

Les changements de température ambiante affectent la température à l'intérieur de l'appareil ; il est donc important de régler l'appareil en fonction des conditions ambiantes.

Sur le cran STOP (0), l'appareil ne fonctionne pas (le système de refroidissement est désactivé), mais il est quand même sous tension.

Mettez le thermostat sur un cran intermédiaire pour une température de -18°C dans le congélateur.

Remarque:
- Après avoir éteint l'appareil, attendez au moins 5 minutes avant de le rebrancher ou de le rallumer. Cela donne le temps au dispositif de protection du compresseur de se réinitialiser.
- Si le compresseur ne redémarre pas, débranchez à nouveau l'appareil, attendez 5 minutes et réessayez ; le compresseur devrait redémarrer normalement.

La température de rangement peut être affectée par:
- La température ambiante
- La fréquence d'ouverture de la porte
- La quantité d'aliments stockée
- La position de l'appareil

Downloaded from www.vandenborre.be

Lors du réglage de la température, tous les facteurs susmentionnés doivent être pris en compte.

Achat de produits surgelés

Cet appareil est équipé d'un congélateur à 4 étoiles; il peut servir à congeler des produits frais et à conserver des produits surgelés. Lorsque vous achetez des produits surgelés, lisez les instructions de rangement figurant sur leur emballage. La durée maximale de conservation des aliments figure à côté du symbole à 4 étoiles.

Congélation de produits frais

La congélation doit s'effectuer dans les meilleures conditions d'hygiène possibles car elle n'améliore pas la qualité des aliments en tant que telle.
Ne mettez jamais au congélateur des aliments chauds, ni même tièdes.

Avant de congeler un aliment, recouvrez-le toujours hermétiquement avec du papier alu ou du film alimentaire; vous pouvez également le placer dans un sac plastique ou dans une boîte hermétique. Cela permet de prévenir la déshydratation des aliments, et d'éviter que les odeurs fortes de certains aliments ne se transfèrent sur d'autres.

Pour congeler de la viande crue, enveloppez-la dans un sac plastique ou dans une boîte hermétique et placez-la sur l'étagère la plus basse afin d'éviter tout risque de contamination croisée.

Conservation de produits frais

La viande crue ne doit en aucun cas entrer en contact avec des aliments cuits. Pour des raisons de sécurité, ne laissez jamais de la viande crue au réfrigérateur pendant plus de deux ou trois jours. Les fruits et les légumes doivent être soigneusement lavés, puis placés dans le bac à légumes.

Stockage des liquides

Les liquides, notamment le lait, doivent être fermés hermétiquement et placés dans l'étagère à bouteilles située dans la porte.

REMARQUE: La température interne du réfrigérateur dépend de la température des aliments frais qui y sont conservés ainsi que de la fréquence d'ouverture de la porte. Changez le réglage de température du thermostat si nécessaire.

Downloaded from www.vandenborre.be

Conservation de produits surgelés

Une fois achetés, tous les produits surgelés doivent être mis au congélateur le plus rapidement possible, avant d'avoir eu le temps de décongeler et de se gâter.
Les instructions de conservation des fabricants figurant sur les emballages des produits surgelés doivent toujours être respectées.

Lors de la première utilisation du congélateur et après le dégivrage, mettez le thermostat sur le cran maximal au moins 2 heures avant de mettre les aliments, puis remettez-le en position normale.

Fabrication de glaçons

1. Remplissez le bac à glaçons (**non fourni**) aux 3⁄4 avec de l'eau du robinet.
2. Mettez le bac dans le congélateur.
3. Fermez la porte.

Pour sortir les glaçons du bac: mettez-le sous le robinet pendant quelques instants puis tordez-le légèrement pour détacher les glaçons.

Inversion du sens d'ouverture de la porte

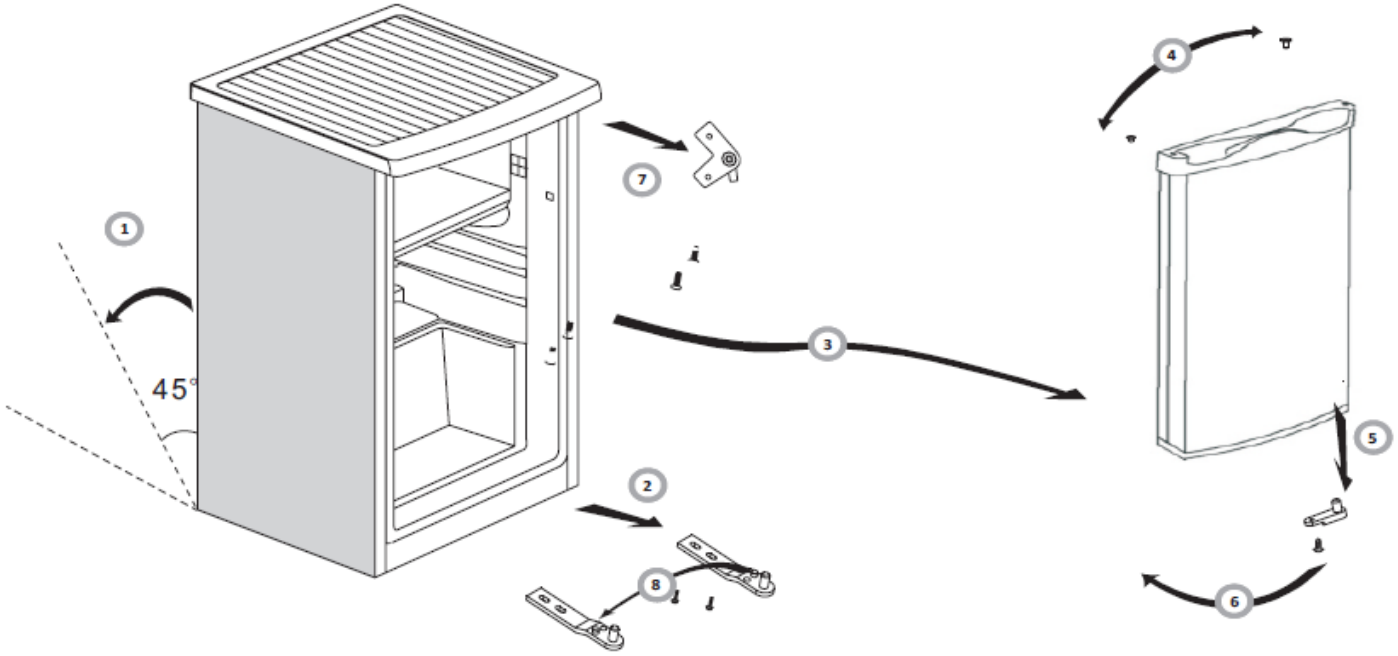

Downloaded from www.vandenborre.be

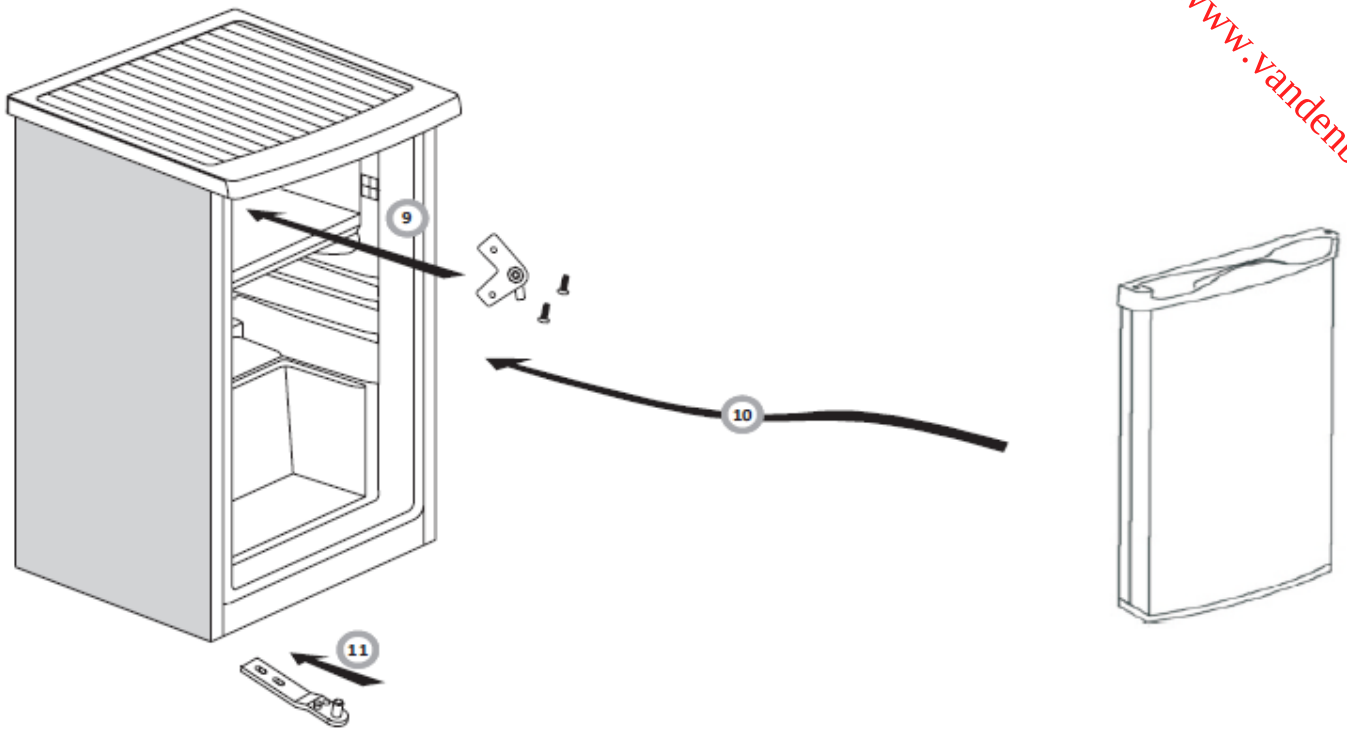

Dégivrage du réfrigérateur

Le processus de dégivrage du réfrigérateur se déclenche automatiquement chaque fois que le compresseur s'arrête.
L'eau de dégivrage est automatiquement dirigée vers le trou d'évacuation d'où elle s'écoule dans un bac placé sur le compresseur, derrière l'appareil, avant de s'évaporer.

Assurez-vous que le trou d'évacuation du réfrigérateur, situé derrière l'appareil, reste bien dégagé en permanence.

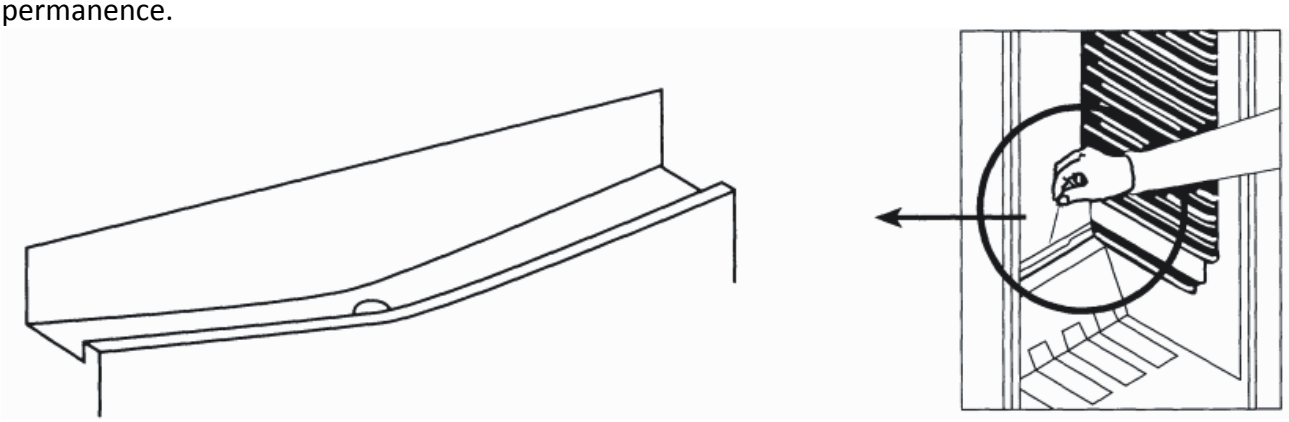

Downloaded from www.vandenborre.be

Dégivrage du congélateur

Le givre s'accumule dans le congélateur à une vitesse qui dépend de la durée d'ouverture de la porte, ainsi que de la quantité d'humidité qui y est introduite.
Il est essentiel de faire en sorte que le givre ou la glace ne se forme pas à un endroit où ils pourraient compromettre l'étanchéité du joint de la porte.
Cela aurait pour conséquence de permettre une entrée d'air constante, et donc de faire marcher le compresseur en permanence.

Les fines couches de givre récentes sont assez molles et faciles à enlever avec une brosse ou un grattoir en plastique. N'utilisez pas de grattoirs métalliques ou coupants, d'ustensiles mécaniques ou tout autre appareil pour accélérer le processus de dégivrage. Enlevez toutes les plaques de givre une fois décollées du plancher du congélateur.
Pour enlever les couches fines de givre, il n'est pas nécessaire de débrancher l'appareil.

Pour enlever les dépôts de glace épais, débranchez l'appareil, videz son contenu et placez-le dans des boîtes en carton que vous envelopperez dans des couvertures épaisses ou dans plusieurs couches de papier pour les garder au froid. Le dégivrage est plus efficace si le congélateur est vide; il doit s'effectuer le plus rapidement possible.
Pendant le dégivrage, toute hausse de température des aliments surgelés raccourcit leur durée de conservation. Si les aliments sont correctement emballés et placés dans un endroit frais, ils doivent pouvoir se conserver pendant plusieurs heures.

Au moment où vous remettez les aliments dans le congélateur, examinez leur contenu afin de vous assurer qu'ils n'ont pas été décongelés.

Une fois le dégivrage terminé, lavez l'intérieur avec un mélange d'eau chaude et d'un peu de bicarbonate de soude, puis séchez soigneusement. Lavez de la même manière toutes les pièces amovibles, puis remettez-les en place.

Rebranchez l'appareil et laissez-le fonctionner pendant 2 ou 3 heures sur le réglage 5 avant de remettre les aliments dans le congélateur et de remettre le thermostat sur le réglage habituel.

Bruit de l'appareil

Vous remarquerez peut-être parfois des bruits inhabituels. Ces bruits sont dus à la circulation du réfrigérant dans le système de refroidissement. Le phénomène a tendance à s'accentuer depuis l'apparition des gaz sans CFC. Il est cependant normal et ne signifie pas que le réfrigérateur perd en efficacité.

Périodes d'inutilisation prolongée

Si vous ne comptez pas utiliser l'appareil pendant un certain temps, procédez de la manière suivante :

Débranchez l'appareil.

Downloaded from www.vandenborre.be

Nettoyez l'intérieur, puis séchez (voir section ‘Nettoyage et entretien’).
Laissez la porte ouverte afin d'éviter l'apparition de mauvaises odeurs dans l'appareil lorsqu'il n'est pas utilisé.

Remarques concernant l'utilisation

Cet appareil doit être régulièrement nettoyé et dégivré.
Vérifiez le contenu des compartiments de temps en temps.
Les plats préparés doivent être conservés d’une manière conforme aux instructions des étiquettes.
Choisissez des aliments frais de bonne qualité, et assurez-vous qu'ils sont bien propres avant de les congeler.
Emballez tous les aliments dans des sacs pour aliment de qualité en polyéthylène ou dans des contenants hermétiques et assurez-vous qu’il n’y a pas d'air à l'intérieur.

Ne conservez pas des substances toxiques ou dangereuses dans ce congélateur. Il est conçu pour la congélation des aliments comestibles uniquement.
Évitez de consommer des aliments qui sont restés congelés pendant trop longtemps.
Évitez de laisser la porte ouverte pendant trop longtemps: cela augmente la consommation d'électricité et entraîne une formation excessive de glace.
N'utilisez jamais des objets pointus (ex: un couteau) pour enlever la glace de l'appareil. Utilisez toujours un grattoir en plastique.
Ne mettez jamais des aliments chauds dans l'appareil. Laissez-les refroidir à température ambiante.
Ne mettez jamais dans le congélateur des bouteilles remplies de liquide ou des boîtes scellées contenant des liquides gazeux, car elles pourraient éclater.
Évitez de donner aux enfants des crèmes glacées ou des glaces à l'eau sortant juste du congélateur; la basse température risquerait de leur brûler les lèvres.
N’essayez pas de recongeler des produits décongelés ; consommez-les dans les 24 heures ou faites-les cuire avant de les recongeler.

NETTOYAGE ET ENTRETIEN

1. Débranchez l’appareil.
2. Enlevez toutes les substances.
3. Nettoyez l’intérieur et les parois extérieures avec une éponge ou un chiffon mou imbibé(e) d’eau chaude ; vous pouvez également utiliser un mélange de 1 cuillère à café de bicarbonate de soude dans 1,2 litre d’eau.
4. Rincez bien et essuyez avec un chiffon mou propre.

Si vous comptez laisser l’appareil inutilisé pendant une longue période, nous vous conseillons de le vider entièrement, de nettoyer l’intérieur et de laisser la porte ouverte afin de faire circuler l’air et d’éviter la formation de mauvaises odeurs.

Downloaded from www.vandenborre.be

Changement de l'ampoule

1. Mettez le bouton du thermostat en position arrêt (0) puis débranchez l'appareil.
2. Sortez les aliments.
3. Enlevez la vis de fixation du protège-lampe.
4. Ôtez le protège-lampe.
5. Dévissez l'ampoule, puis vissez une ampoule neuve de 10W (base E14).
6. Remettez le protège-lampe en place et fixez-le avec la vis.

DÉPANNAGE

Avant de faire appel à un réparateur, veuillez vérifier les points suivants.

L'appareil ne marche pas.

Il est peut-être mal branché.
Branchez un autre appareil sur la même prise afin de vous assurer qu'elle est bien alimentée; si l'autre appareil marche, vérifiez le fusible de la prise.

L'appareil fait beaucoup de bruit pendant qu'il fonctionne.

Vérifiez qu'il est bien d'aplomb et qu'il n'est pas en contact avec un autre appareil ou avec un autre meuble de la cuisine.

L'appareil n'est pas assez froid.

Si la porte est ouverte trop souvent ou si elle est restée ouverte pendant trop longtemps, il faut un peu de temps pour que l'appareil redescende à la température réglée.
L'espace derrière l'appareil est peut-être insuffisant, empêchant l'air de circuler convenablement.
L'appareil est peut-être trop rempli.

MISE AU REBUT

Le gaz frigorigène contenu dans le circuit de cet appareil est de l'isobutane (R600a), gaz peu polluant mais inflammable. Veuillez contacter le service en charge de l'élimination des déchets de votre région pour obtenir des conseils sur la méthode de traitement appropriée.

Downloaded from www.vandenborre.be

SPÉCIFICATIONS

MODÈLE	TTR 109	TTR 10 PRO A+
Marque	Proline	Proline
Type d'appareil	Réfrigérateur-congélateur de type I	Réfrigérateur-congélateur de type I
Nombre d'étoiles	* ***	* ***
Classe climatique + fourchette de températures ambiantes	ST (de +16°C à +38℃)	ST (de +16°C à +38℃)
Tension, courant et fréquence nominaux	220-240V~ , 0,60A, 50Hz	220-240V~ , 0,60A, 50Hz
Puissance d'entrée	70W	70W
Puissance de la lampe	≤10W	≤10W
Consommation d'énergie	0,421 kWh/24h	0,421 kWh/24h
Capacité du réfrigérateur	97L	97L
Capacité du congélateur	12L	12L
Volume brut total	111L	111L
Capacité de congélation	2kg/24h	2kg/24h
Mousse isolante	Cyclopentane	Cyclopentane
Réfrigérant/Quantité	R600a/23g	R600a/23g
Poids net	29 kg	29 kg
Dimensions du produit (L x P x H)	545 x 566 x 845 (mm)	545 x 566 x 845 (mm)
Classe énergétique (1)	A^{+}	A^{+}
Consommation d'électricité (2)	154 kWh/an	154 kWh/an
Bruits	40dB	40dB
Autonomie de conservation en cas de coupure de courant	12 heures	12 heures
(1) Classe énergétique: A^{+++}……D (A^{+++}=économique D=moins économique)		
(2) La consommation réelle dépend des conditions d'utilisation et de l'emplacement de l'appareil.		

En raison des mises au point et améliorations constamment apportées à nos produits, de petites incohérences peuvent apparaître dans le mode d'emploi. Veuillez nous excuser pour la gêne occasionnée.

Darty Plc © UK: EC1N 6TE 29 / 12 / 2014

Downloaded from www.vandenborre.be

ZONE LA PLUS FROIDE DU REFRIGERATEUR

Le symbole ci-contre indique l'emplacement de la zone la plus froide de votre réfrigérateur, Cette zone est délimitée en bas par la vitre du bac à légumes, et en haut par le symbole ou bien la clayette positionnée à la même hauteur.
Afin de garantir les températures dans cette zone, veillez à ne pas modifier le positionnement de cette clayette.

Dans les réfrigérateurs à air pulsé (équipés d'un ventilateur ou modèles No Frost), le symbole de la zone la plus froide n'est pas représenté car la température à l'intérieur de ceux-ci est homogène.

INSTALLATION DE L'INDICATEUR DE TEMPERATURE
Pour vous aider à bien régler votre réfrigérateur, celui-ci est équipé d'un indicateur de température qui permettra de contrôler la température moyenne dans la zone la plus froide.

ATTENTION: Cet indicateur est prévu pour fonctionner uniquement avec votre réfrigérateur, veillez à ne pas l'utiliser dans un autre réfrigérateur (en effet, la zone la plus froide n'est pas identique), ou pour toute autre utilisation.

INDICATEUR DE TEMPERATURE: ZONE LA PLUS FROIDE DE VOTRE REFRIGERATEUR.

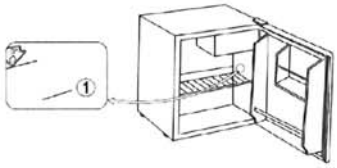

VERIFICATION DE LA TEMPERATURE DANS LA ZONE LA PLUS FROIDE

• Grâce à l'indicateur de température, vous pourrez vérifier régulièrement que la température de la zone la plus froide est correcte. En effet, la température à l'intérieur du réfrigérateur est fonction de plusieurs facteurs tels que la température ambiante du local, la quantité de denrées stockées, la fréquence d'ouverture de la porte. Prenez ces facteurs en considération lors du réglage de l'appareil.

Lorsque l'indicateur indique « OK », cela signifie que votre thermostat est bien réglé, et que la température intérieure est correcte.

Si la couleur de l'indicateur est blanche, cela signifie que la température est trop élevée, il faut dans ce cas augmenter le réglage du thermostat et attendre 12 heures pour effectuer un nouveau contrôle visuel de l'indicateur.

Après chargement ou ouverture de la porte, il est possible que l'indicateur devienne blanc au bout de quelques instants.

Réglage correct

Température trop élevée, réglez le thermostat